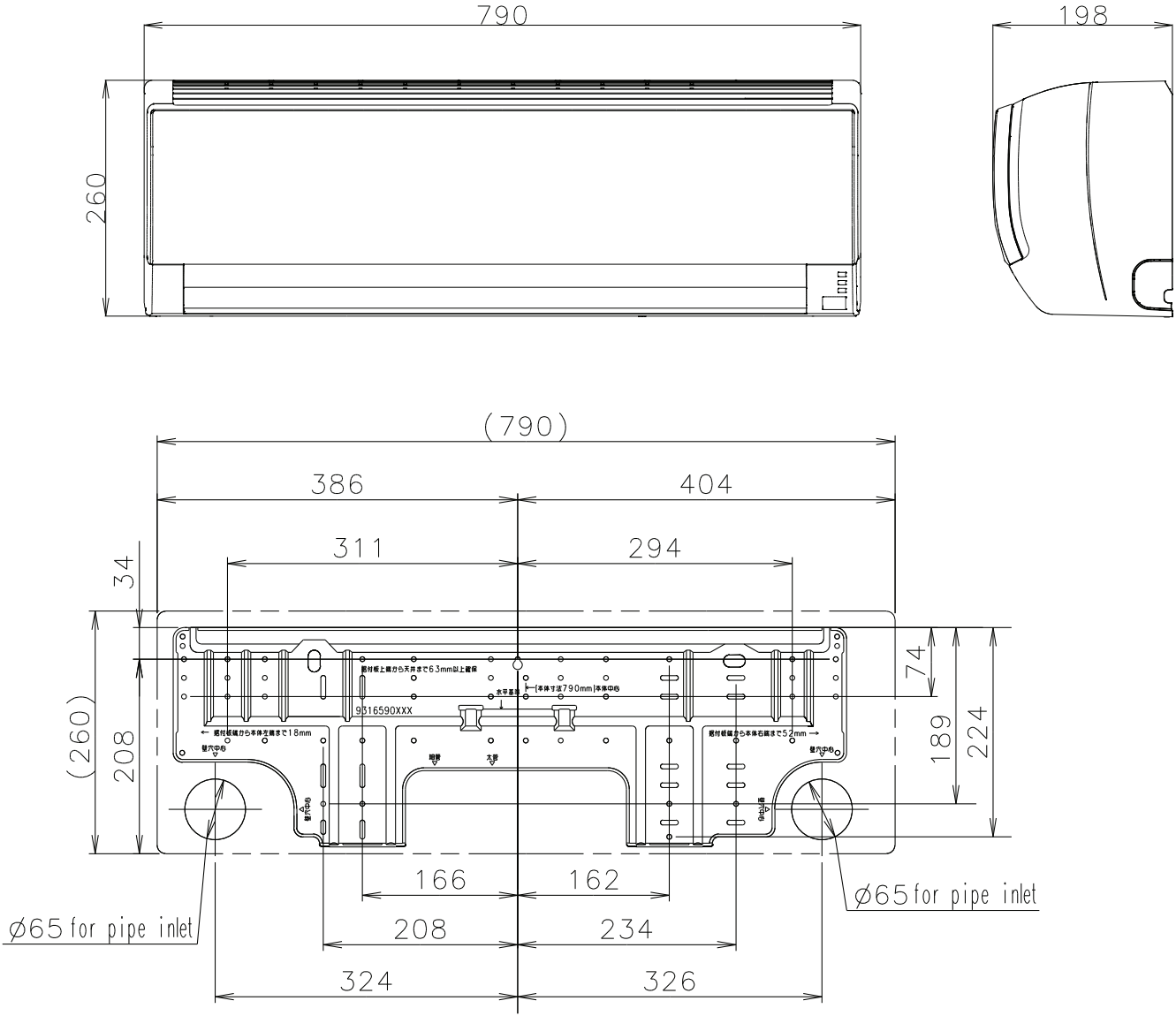ASYG 07-09-12 LECA